ENGINEERING
TOMORROW

Verbessern und **steuern** Sie Ihre Betriebsführung mit **Danfoss Enspire®**

Mit unserer neuen und verbesserten SCADA-Lösung erhalten Sie mehr Kontrolle über Ihr Fernwärmesystem bei geringerem Aufwand

Danfoss Enspire® – bereit für die Herausforderungen der Zukunft

Danfoss Enspire® setzt neue Maßstäbe. Es bietet neue und verbesserte Lösungen für die Überwachung, Steuerung und Optimierung Ihres Fernwärmesystems. Mit einer verlässlichen und stabilen Softwarelösung realisieren Sie ein kosten- und energieeffizientes Management. Weiter schaffen Sie damit die Grundlage für eine vernetzte Zukunft Ihres Fernwärmesystems.

Mit **Danfoss Enspire®** sind Sie bereit für den nächsten Schritt auf dem Weg zu einer neuen Welt der Fernwärme.

Offen, verbunden und transparent

- Verbindung mit allen Geräten die eine standard Kommunikation unterstützen
- Einfache Integration in Business Intelligence- und Optimierungslösungen
- Teil der »Danfoss District Energy Suite«

Moderne web-basierte Lösung

- Immer up-to-date – die neueste Version steht Ihnen automatisch zur Verfügung
- Übersichtliche und anpassbare Benutzeroberfläche
- Zugriff von überall und von jedem Gerät

Maßgeschneidert für Fernwärme

- Erprobte Sicherheits-Mechanismen für sichere und gesicherte Datenspeicherung
- Verbessern Sie Ihre Netzwerksteuerung und Verwaltung mit verwertbaren Informationen, vordefinierten Berichten, Alarmen und Funktionen wie Auto-Inbetriebnahme, Gruppeneinstellungen, etc.
- Einfache Integration neuer Geräte

Geringere Investition und vorhersehbare Betriebskosten

- Senken Sie Ihre Betriebskosten und verbessern Sie die Kapitalrendite
- Reduzierte IT-Investitionen und Wartungskosten durch »Software as a Service«
- Keine lokale IT-Infrastruktur und spezielle Kenntnisse erforderlich
- Schaffen Sie Ressourcen, um sich auf Ihr Hauptgeschäft fokusieren zu können

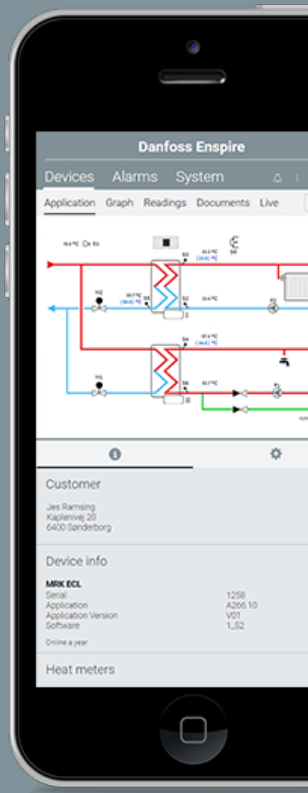

Warum eine **»gehostete«** Lösung?

- **Verbesserte Leistung** – Ihr lokaler Computer ist nicht mehr Ihr Engpass
- **Unübertroffene Sicherheit – konform mit der Datenschutz-Grundverordnung**
  - Alle sensiblen Kundendaten werden ab dem Regler bzw. ab dem Gateway verschlüsselt
  - Alle gespeicherten Daten sind verschlüsselt
  - Der Zugriff auf das System ist verschlüsselt (https) und durch eine Benutzerauthentifizierung geschützt
  - Alle Datentransaktionen (Lesen, Speichern, Ändern) sind nachverfolgbar
  - Datenzentren sind physisch vor unbefugtem Zugang, Feuer und Überschwemmungen geschützt.
  - Unser Datenzentrum-Betreiber investiert jährlich 2 Mrd. EUR in Datensicherheit und verfügt weltweit über mehr als 40 Sicherheitszertifikate.
- **Verbesserte Zugänglichkeit und Produktivität** – über das Internet greifen Sie von jedem Ort auf das System zu
- **Verbesserte Zuverlässigkeit** – durch mehrfach reduntanten Systemaufbau wird eine Verfügbarkeit von 99,8% erreicht
- **Geringere Kosten** – Mit dem »Software as a Service-Modell« müssen Sie nicht in teure Lizenzen investieren.
- **Global, aber lokal** – in den meisten Fällen können Rechenzentren innerhalb Ihres Landes gewählt werden, sodass keine Daten »die Grenze überschreiten«.

Software as a **Service**

- Sie kaufen keine Software-Lizenzen. Sie zahlen monatliche oder jährliche Gebühren für die Nutzung der Software.
- Die Betriebskosten sind vollständig vorhersehbar – (die Nutzungsgebühr ist bekannt) und da der Kunde keine (signifikante) lokale IT-Infrastruktur nutzt, können keine unerwarteten IT-Kosten entstehen
- Kostenfreie Online-Datensicherung
- Sie verbrauchen weniger Strom, da Sie über weniger lokale IT-Geräte verfügen
- Sie haben keine IT-Wartungskosten

Teil der **»Danfoss District Energy Suite«**

Danfoss Enspire ist Teil einer umfassenderen Lösung namens »Danfoss District Energy Suite«, bestehend aus:

- Leanheat AI – Lösung zur Gebäudeoptimierung mittels Spitzenlastmanagement
- Energis – Thermohydraulisches Netzwerk-Modellierungstool zur Optimierung der Verteilung
- Mentor Planner Temperature Optimisation – Optimierung der Netzversorgungstemperatur
- Mentor Planner Heat Optimisation –technisch-wirtschaftliche Planung und Optimierung der Produktionsquellen

ENGINEERING
TOMORROW

3 gute Gründe sich für **Danfoss Enspire®** zu entscheiden

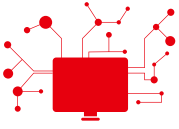

Neue und vernetzte Lösungen für das Fernwärmesystem der Zukunft

Verbesserte Leistungsfähigkeit und Regelung Ihrer Betriebsführung

Sparen Sie Zeit und Geld durch den Einsatz von modernen SCADA Lösungen

Um mehr über Danfoss Enspire® zu erfahren besuchen Sie **enspire.danfoss.com**

Danfoss Ges.m.b.H
heating.danfoss.at • +43 720 548 000 • E-Mail: CS@danfoss.at

Die in Katalogen, Prospekten und anderen schriftlichen Unterlagen, wie z.B. Zeichnungen und Vorschlägen enthaltenen Angaben und technischen Daten sind vom Käufer vor Übernahme und Anwendung zu prüfen. Der Käufer kann aus diesen Unterlagen und zusätzlichen Diensten keinerlei Ansprüche gegenüber Danfoss oder Danfoss Mitarbeitern ableiten, es sei denn, dass diese vorsätzlich oder grob fahrlässig gehandelt haben. Danfoss behält sich das Recht vor, ohne vorherige Bekanntmachung im Rahmen des Angemessenen und Zumutbaren Änderungen an ihren Produkten – auch an bereits in Auftrag genommenen – vorzunehmen. Alle in dieser Publikation enthaltenen Warenzeichen sind Eigentum der jeweiligen Firmen. Danfoss und alle Danfoss Logos sind Warenzeichen der Danfoss A/S. Alle Rechte vorbehalten.

AD310173040860de-000201

© Copyright Danfoss Heating Segment | 2020.03