GEBERIT

GEBERIT ENTWÄSSERUNGSSYSTEME

SAUBER UND SICHER ENTWÄSSERN

KNOW HOW INSTALLED

GEBERIT ENTWÄSSERUNGSSYSTEME

WIRTSCHAFT-LICH, ROBUST UND VIELSEITIG

Entwässerungssysteme müssen mehr leisten, als Abwasser zuverlässig aus dem Gebäude abzuführen. Zu den Grundanforderungen zählen schnelle und wirtschaftliche Verarbeitung sowie Brandschutz und ein hoher Schallschutzstandard. In der Industrie ist zusätzlich die Widerstandsfähigkeit gegen hohe Temperaturen, aggressive Medien und mechanische Belastungen gefragt. Mit umfangreichen Forschungs- und Entwicklungsaktivitäten arbeitet Geberit an den Entwässerungssysteme für die Zukunft. Schon heute bieten sie eine Vielzahl von Lösungen für unterschiedliche Anforderungen in allen Baubereichen mit entsprechenden Nachweisen und bauaufsichtlichen Zulassungen. Mit dem umfangreichen Serviceangebot von Geberit können sich alle Baubeteiligten in jeder Projektphase auf eine optimale Unterstützung verlassen.

SCHNELLER FINDEN, **WAS ZU IHREM PROJEKT PASST**

1-/2-FAMILIEN-HÄUSER

Badausstattungen in großer Designauswahl mit innovativen Funktionen: Erfüllen Sie privaten Bauherren individuelle Gestaltungs- und Ausstattungswünsche und bieten Sie schnelle, wirtschaftliche Badmodernisierungen an.

GESCHOSSWOHNUNGSBAU

Trinkwasserhygiene, Brand- und Schallschutz, hohe Qualität und aktuelle Baddesigns: maßgeschneiderte Lösungen für den Geschosswohnungsbau, Sonderlösungen und Barrierefreiheit inklusive.

HOTELS UND GASTRONOMIE

Exklusiv ausgestattete Gästebäder, Einrichtungen für kleine Badgrundrisse, zuverlässige Systeme für stark frequentierte öffentliche Sanitärbereiche: Sanitärausstattungen, die Gäste begeistern und Hotelbetreiber überzeugen.

BILDUNGSEINRICHTUNGEN

Kindgerechte Sanitärprodukte und Designs für jede Altersstufe, Sonderlösungen, Maßanfertigungen und Barrierefreiheit: sanitäre Ausstattungen, die Kinder bei ihrer Entwicklung unterstützen und den Angestellten die Arbeit erleichtern.

Mit Geberit ist es einfach, die passende Lösung für Ihre Bauaufgabe zu finden. Mit unserem Bauaufgaben-Orientierungssystem finden Sie schnell die passenden Produkte, Planungstools sowie Informationen zu relevanten Normen und Regelwerken. Verlassen Sie sich auf unsere umfassenden Services.

Mehr zu den Bauaufgaben finden Sie unter:
www.geberit.de/bauaufgaben

ARBEITSSTÄTTEN
Ansprechende Besucherbereiche sowie pflegeleichte und hygienische Designs, Oberflächen und Materialien für stark beanspruchte Sanitärräume: Sanitärprodukte und -systeme für hohe Ansprüche an Wartungsfreundlichkeit, Betriebssicherheit und Wirtschaftlichkeit.

TRANSIT, MESSEN, SPORTSTÄTTEN
Zuverlässigkeit, leichte Reinigung und Wartung sowie hygienische Oberflächen: Systemtechnik und Keramik für stark frequentierte Sanitäreinrichtungen mit hoher Betriebssicherheit und niedrigen Betriebskosten.

PFLEGEEINRICHTUNGEN
Höchste Anforderungen an Trinkwasserhygiene und Barrierefreiheit erfüllen: durchdachte Systeme, die den anspruchsvollen Normen und Regelwerken im Klinik- und Pflegebereich entsprechen.

INHALT

08 **SCHALLSCHUTZ EINGEBAUT**
Schallgedämmte Entwässerungs-
systeme.

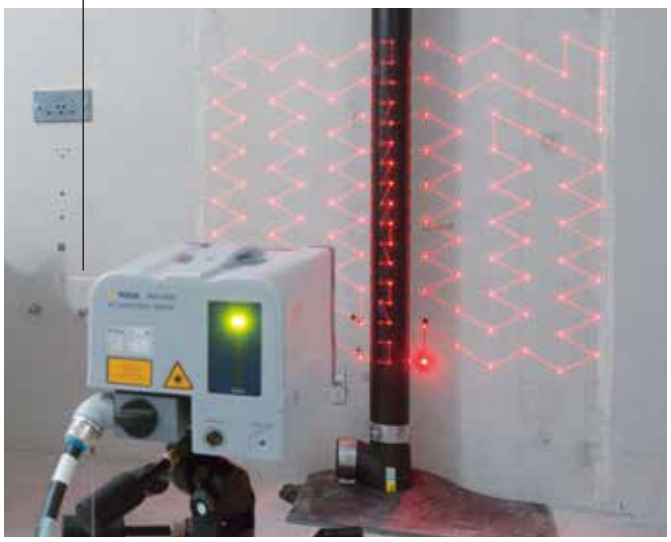

14 **GEBERIT SILENT-PRO**
Stecksystem für erhöhten
Schallschutz.

18 **GEBERIT SILENT-DB20**
Entwässerungssystem für erhöhten
Schallschutz zum Schweißen oder
Schrauben.

22 **GEBERIT SILENT-PP**
Normgerechten Schallschutz
wirtschaftlich umsetzen.

24 **GEBERIT PE**
Sicherheit für raue Einsatzbedingungen.

34 **BRANDSCHUTZ**
Rohrdurchführungen prüfnorm- und regelgerecht ausführen.

28 **ELEKTROSCHWEIßGERÄTE**
Dauerhaft sichere Verbindungen wirtschaftlich herstellen.

38 **GEBERIT PLUVIA DACHENTWÄSSERUNG**
Regen mit Unterdruck schnell und platzsparend ableiten.

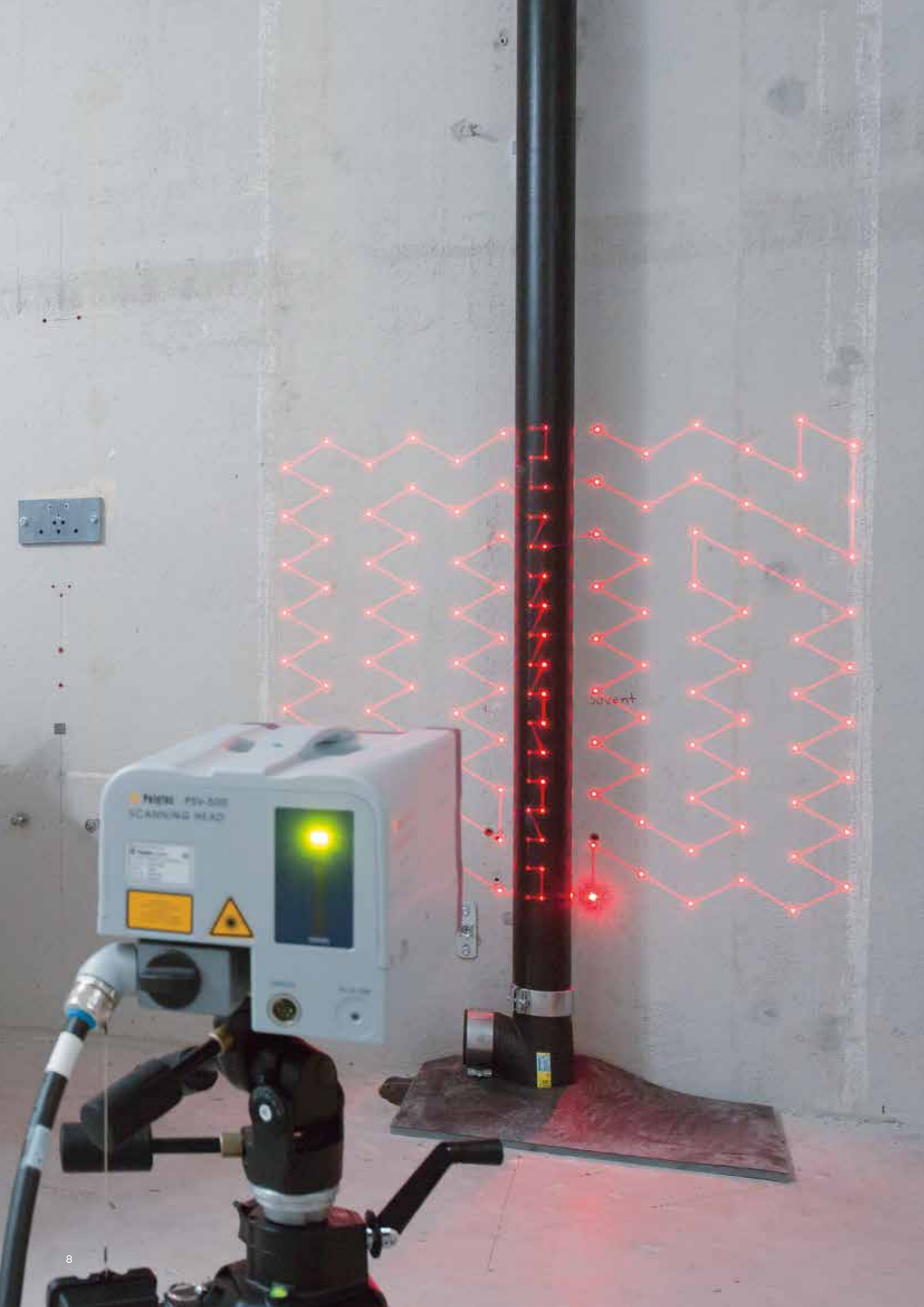
SCANNING HEAD

GEBERIT SCHALLGEDÄMMTE
ENTWÄSSERUNGSSYSTEME

ABWASSER AUF LEISEN SOHLEN

Entwässerungssysteme in Wohngebäuden und Hotels müssen hohen Ansprüchen an den Schallschutz genügen und den aktuellen Regelwerken für Brandschutz gerecht werden. Zugleich erwarten Investoren und Betreiber Lösungen mit geringem Platzbedarf, um die Flächen in Immobilien optimal verwerten zu können.

GEEIGNET FÜR

GEBERIT ENTWÄSSERUNGSSYSTEME

RUHE UND SICHERHEIT IN DER GEBÄUDE-ENTWÄSSERUNG

1 Geberit bietet Entwässerungssysteme für alle gängigen Verbindungsarten, auch mit Spannverbindern. **2** Große Einsteck-tiefen für die sichere Verarbeitung der Stecksysteme. **3** Das hydraulisch optimierte Design der Formstücke sichert hohe Ablaufleistungen.

Schalltechnisch optimierte Geberit Entwässerungssysteme besitzen Nachweise für Schallschutz und Brandschutz. Mit zugelassenen Nullabstandslösungen und weiteren cleveren Konstruktionsdetails sparen sie wertvollen Platz in den Gebäuden.

SCHALLSCHUTZ NACH DIN 4109 UND VDI 4100

Mit den schallgedämmten Entwässerungssystemen von Geberit lassen sich die gesetzlichen Anforderungen an den Schallschutz nach DIN 4109 problemlos erfüllen. Zusätzlich umfasst das Sortiment Lösungen für die erhöhten Schallschutzanforderungen nach VDI 4100.

- Schallschutznachweise für eine Vielzahl typischer Bausituationen
- Schneller die richtige Lösung finden mit dem Geberit Schallschutztool: **tools.geberit.de/schallschutztool**

PRÜFUNGEN UND ANWENDBARKEITSNACHWEISE FÜR BRANDSCHUTZ

Brandschutz ist für alle Baubeteiligten ein wichtiges Thema, denn hier geht es um den Schutz von Menschen. Geberit bietet zugelassene Brandschutzlösungen mit bauaufsichtlichen Zulassungen, die Planern und Installateuren mehr Rechtssicherheit geben.

- Abschottung durch zugelassene Geberit Installationssysteme (Geberit Quattro)
- Abschottung durch zugelassene Geberit Brandschutzmanschetten für Wand- und Deckendurchbrüche (Rohrschott90 Plus EN und Rohrschott120)
- Abschottung von Pluvia Dacheinläufen
- Verschluss von Deckenaussparungen mit dem Deckenverschlusssystem FSH 90
- zahlreiche geprüfte Nullabstandslösungen

SCHLANKE ABWASSERINSTALLATION

Die hydraulisch optimierte Konstruktion der Geberit Entwässerungssysteme mit Schallschutzeigenschaften gewährleistet eine hohe Ausschwemmwirkung. Sie machen in vielen gängigen Anwendungen die Installation der Dimension DN 90 statt DN 100 möglich und kommen damit dem Einsatz wassersparender Spültechniken entgegen. Zugleich lässt sich dadurch die Vorwandtiefe um 20 mm reduzieren.

- Hydraulisch optimiertes Design mit besserer Ausschwemmung
- Kleinere Dimensionen möglich
- Schlankere Installationsschächte und Vorwände

STECKEN, SCHRAUBEN, SCHWEIßEN

Geberit bietet schalldämmende Entwässerungssysteme mit unterschiedlichen Verarbeitungstechniken.

- Geberit Silent-Pro: Stecksystem für hohe Schallschutzanforderungen
- Geberit Silent-db20: System mit Elektromuffen-, Spiegelschweißung oder geschraubten Spannverbindern für hohe Schallschutzanforderungen
- Geberit Silent-PP: Stecksystem für Schallschutzanforderungen

KOMBIBOGENABZWEIG FÜR DUSCHE UND WC

Der Kombibogenabzweig für alle Geberit Schallschutz-Entwässerungssysteme macht den Anschluss von Dusche und WC an den Fallstrang einfacher und raumsparender. Er führt das Abwasser von WC und Dusche in einem Formstück zusammen. Die Lösung ist raumsparender im Vergleich zu konventionellen Anschlüssen und erlaubt einen deutlich flacheren Estrichaufbau.

- Schlanker Entwässerungsanschluss für Dusche und WC
- Geeignet für alle gängigen Dusch- und WC-Abwasseranschlüsse

MEHR INFOS UNTER:

Kompetenzbroschüre Thema Schallschutz

Kompetenzbroschüre Thema Brandschutz

Hier können die Kompetenzbroschüren Schallschutz und Brandschutz heruntergeladen oder bestellt werden:

www.geberit.de/unterlagen

GEBERIT SCHALLSCHUTZTOOL

SCHALLSCHUTZ-NACHWEISE IM **SCHNELLEN ZUGRIFF**

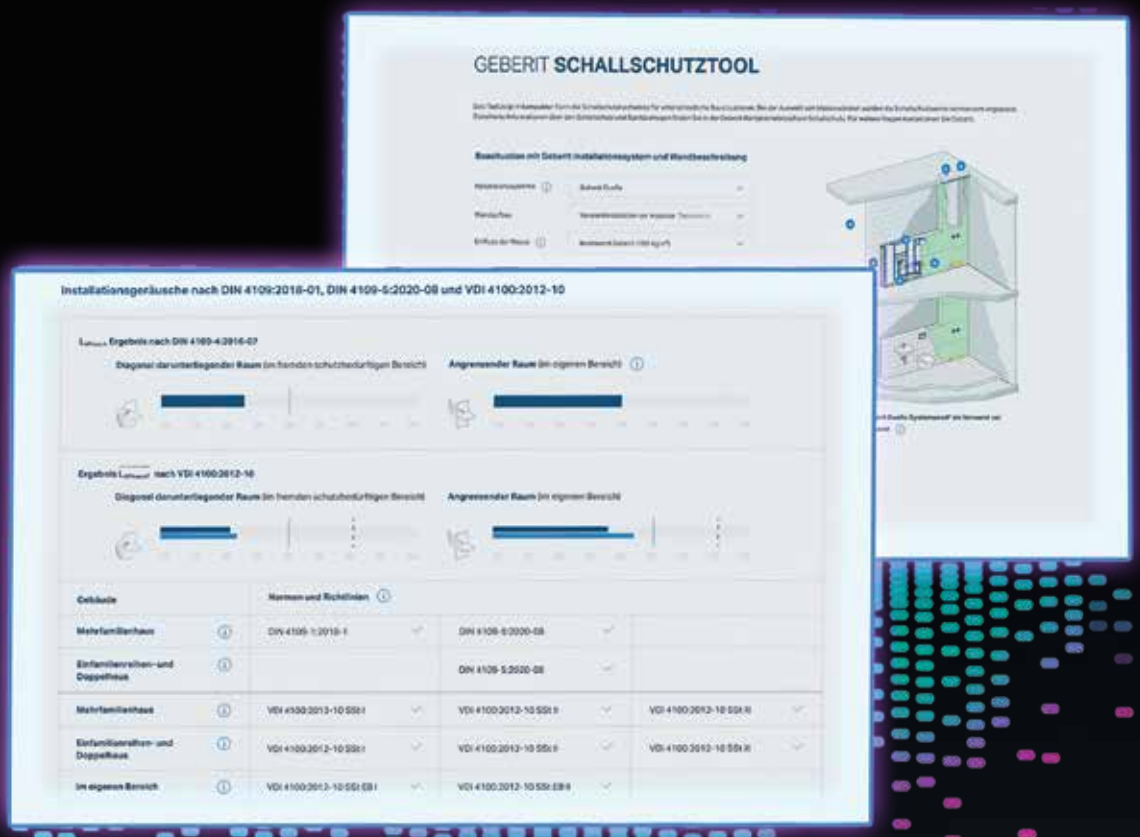

Das Geberit Schallschutztool zeigt in kompakter und übersichtlicher Form die Schallschutznachweise von Geberit für unterschiedliche Bausituationen. So können Sie in kurzer Zeit ersehen, ob die geforderten Schallschutzvorgaben erfüllt werden.

IN WENIGEN SCHRITTEN ZUM GEFORDERTEN SCHALLSCHUTZ

Die Nutzung des Schallschutztools ist spielend einfach. Wenige Eingaben genügen, um das Ergebnis zu erhalten. Wenn es den Vorgaben nicht entspricht, lassen sich die Parameter, die der Installateur oder Planer beeinflussen kann, leicht verändern. So können verschiedene Bausituationen durchgespielt werden.

Die schalltechnischen Angaben des Geberit Schallschutzrechners beruhen auf Messungen und Berechnungen des Fraunhofer-Instituts für Bauphysik in Stuttgart. Die Messungen wurden auf Grundlage der deutschen Normen und Richtlinien unter praxisgerechten Bedingungen durchgeführt. Sämtliche Angaben beziehen sich auf die baulichen Verhältnisse im Installationsprüfstand des Bauphysikalischen Labors der Geberit International AG unter den dargestellten Einbaubedingungen. Der Prüfstand stellt einen Ausschnitt aus einem typischen Wohngebäude dar und kann unmittelbar zum Nachweis der bauaufsichtlichen Schallschutzanforderungen herangezogen werden. Andere bauliche Gegebenheiten können zu abweichenden Ergebnissen führen.

BAUSITUATION MIT INSTALLATIONSSYSTEM UND WANDAUFBAU BESCHREIBEN

Geberit Installationssysteme
- Wählen Sie das Installationssystem, mit dem Sie arbeiten möchten: Geberit Duofix, GIS oder Kombifix.

Wandaufbau
- Wählen Sie den vorgesehenen Wandaufbau in Ihrem Bauprojekt.

Einfluss der Maße
- Je nach Wandaufbau können Sie Wandtypen, Wandstärken und Flächengewichte genauer spezifizieren.

GEBERIT DUOFIX

GEBERIT GIS

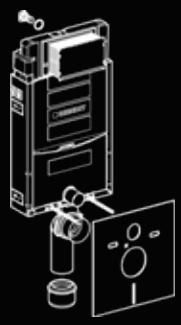
GEBERIT KOMBIFIX

VERSORGUNGS- UND ENTWÄSSERUNGSSYSTEME WÄHLEN

Geberit Versorgungssysteme
- Wählen Sie das Versorgungssystem für Steigleitung und Anbindeleitung.

Geberit Entwässerungssysteme
- Wählen Sie das Entwässerungssystem für Fallleitung und Anschlussleitung. Wählen Sie zwischen den hochschallgedämmten Entwässerungssystemen (Geberit Silent-Pro und Geberit Silent-db20) und dem schalloptimierten Entwässerungssystem (Geberit Silent-PP) für die Fall- und die Anschlussleitung.

GEBERIT MAPRESS

GEBERIT FLOWFIT

GEBERIT MEPLA

GEBERIT PUSHFIT

GEBERIT SILENT-PRO

GEBERIT SILENT-DB20

GEBERIT SILENT-PP

DAS ERGEBNIS

- Balkengrafiken zeigen an, welche Installationsgeräusche nach DIN 4109:2018-01, DIN 4109-5:2020-08 oder VDI 4100:2012-10 zu erwarten sind.
- Eine Tabelle zeigt übersichtlich, welche Normen und Richtlinien in der gewählten Konstellation erfüllt werden.

MEHR INFOS
zum Geberit Schallschutztool finden Sie online unter:

www.geberit.de/schallschutztool

GEBERIT SILENT-PRO

ERHÖHTEN SCHALLSCHUTZ EINFACH STECKEN

Mit dem Entwässerungssystem Geberit Silent-Pro lassen sich hoch schallgedämmte Entwässerungssysteme einfach stecken. Die Installation ist schnell, wirtschaftlich und platzsparend. Das Stecksystem ist für hohe Schallschutzanforderungen geprüft. Clevere Details erleichtern den Einbau und sparen Material.

1 Anschlagring zur Sichtprüfung der Einstecktiefe. **2** Hochwertige, dauerhaft funktionsfähige Dichtungen aus EPDM. **3** 30°-Markierungen für leichtere Ausrichtung der Formteile.

HOHER SCHALLSCHUTZ, ZUVERLÄSSIGE DICHTUNG

Das hohe Eigengewicht und die geräuschreduzierende Konstruktion verleihen dem Abwasser-Stecksystem Geberit Silent-Pro eine sehr gute Schalldämmleistung. Sie machen es im Brand- und Schallschutz leistungsgleich mit dem mittels Spannverbinder verschraubten oder geschweißten Geberit System Silent-db20. Hochwertige EPDM-Dichtungen sorgen für dauerhaft sichere Abdichtung der Verbindungen.

- Hochschalldämmendes Stecksystem
- Hohes Eigengewicht
- Hochwertige EPDM-Dichtungen, entnehmbar

PRAKTISCHE ARBEITSHILFEN FÜR SCHNELLEN, SICHEREN EINBAU

Mit einer großzügigen Einstecktiefe der Formstücke bietet Geberit Silent-Pro Verarbeitungssicherheit, auch wenn Rohrenden geringfügig schräg abgelängt oder nicht vollständig eingesteckt sind. Die richtige Einstecktiefe lässt sich anhand eines Anschlagrings leicht per Sichtprüfung kontrollieren. 30°-Markierungen erleichtern die präzise Ausrichtung der Formstücke.

- Großzügig bemessene Einstecktiefe
- Anschlagring
- 30°-Markierungen

→

UMFASSENDES SORTIMENT

Mit Dimensionen von DN 50 bis DN 150 und einer Vielzahl an Formteilen und Zubehör bietet Geberit Silent-Pro ein breites Einsatzfeld für wirtschaftliche Entwässerungssysteme.

1 Schallentkoppelte Systemrohrschellen verhindern die Übertragung von Körperschall und tragen zur Verbesserung des Schallschutzes bei. **2** Längskraftschlüssige Verbindung, z. B. für innenliegende Regenwasserleitungen, dank der Geberit Haltekralle.

WENIGER VERSCHNITT DURCH ROHRE MIT ZWEI MUFFEN

Für Geberit Silent-Pro stehen Rohre mit Doppelmuffe zur Verfügung. Dadurch müssen nicht sämtliche Passrohrlängen auf die Baustelle gebracht werden. Abgelängte Rohrenden können dank der angeformten Muffe weiterverwendet werden. Es fällt weniger Verschnitt an und die Kosten sinken.

- Rohrstücke mit Doppelmuffen in 1 und 3 Metern Länge

HYDRAULISCH OPTIMIERT FÜR SCHLANKERE DIMENSIONEN

Das Design von Silent-Pro ist für eine raumsparende Bauweise und hohe Ablaufleistungen hydraulisch optimiert. So lässt sich in der Installation größerer Gebäude wertvoller Platz sparen.

- Formstücke mit Innenradius für hohe Ablaufleistungen
- Dadurch sind kleinere Dimensionen möglich
- Formstücke mit kompakter Bauweise

GEBERIT SILENT-PRO IM ÜBERBLICK

- 6 Nennweiten: DN 50 bis DN 150
- Große Auswahl an Formstücken und Sonderformstücken
- Übergänge zu den Entwässerungssystemen Geberit Silent-db20 und Geberit Silent-PP
- Werkstoff: PP-MX
- Anwendungstemperatur Dauerbelastung: –10 °C bis 90 °C, kurzzeitig bis 100 °C
- Chemikalienresistenz: übliche Haushaltschemikalien
- Mit dem Geberit Rohrschott90 Plus EN werden geltende bauordnungsrechtliche Prüfanforderungen für einen Feuerwiderstand von 30 bis 90 Minuten erfüllt

ANWENDUNGSBEREICHE

- Gebäudeentwässerung
- Konventionelle Dachentwässerung mit Haltekralle
- Für Fallleitungen und Stockwerksanbindungen
- Für Ein- und Zweifamilienhäuser
- Für Mehrfamilienhäuser
- Für Beherbergungsstätten, z. B. Hotels

DIMENSIONEN

Nennweite (DN)	Dimension d × s (mm)
50	50 × 3,0
70	75 × 3,8
90	90 × 4,3
100	110 × 4,5
125	125 × 5,0
150	160 × 6,0

MEHR INFOS
Alle Artikelnummern zu diesen und weiteren Produkten finden Sie online unter:

www.geberit.de/produktkatalog

GEBERIT SILENT-DB20

VIELSEITIG FÜR **HOHE SCHALLSCHUTZ-ANFORDERUNGEN**

Mit Geberit Silent-db20 lassen sich die Anforderungen an den gesetzlich vorgeschriebenen und den erhöhten Schallschutz sicher erfüllen. Denn eine Schalldämmung ist bereits eingebaut. Rohre, Formstücke, Befestigungen und Dämmungen lassen sich mit verschiedenen bewährten Verbindungstechniken sicher verarbeiten. Das System eignet sich auch für innenliegende Regenwasserleitungen.

DREIFACH SICHER GEGEN SCHALL
Der mineralverstärkte Kunststoff PE-S2 erhöht das Gewicht der Silent-db20 Rohre und Formstücke. Eigenschwingungen reduzieren sich und in den Aufprallzonen senken Schallschutzrippen zusätzlich die Geräuschentwicklung. Systemrohrschellen entkoppeln die Rohrleitungen akustisch vom Baukörper.

- Hohes Eigengewicht durch mineralstoffverstärkten Kunststoff
- Schallschutzrippen in den Aufprallzonen
- Systemrohrschellen für Wand und Decke, geprüft und zugelassen für verschiedene praxisgerechte Einbausituationen

ZWEI SICHERE VERBINDUNGSARTEN
Je nach Anwendung lässt sich Silent-db20 schrauben oder schweißen. Geschraubte Spannverbinder können jederzeit wieder gelöst und korrigiert werden. Mit Elektroschweißmuffe oder Spiegelschweißung werden stoffschlüssige Verbindungen einfach und sicher hergestellt, wie sie etwa bei Druckleitungen gefordert sind. Getrennt und montiert wird ohne gefahrenträchtiges Flexen. Verarbeitungsreste können als Passstücke weiterverwendet oder problemlos entsorgt werden.

GEBERIT SILENT-DB20 IM ÜBERBLICK

- 6 Nennweiten: DN 56 bis DN 150
- Große Auswahl an Formstücken und Sonderformstücken
- Übergänge zu den Entwässerungssystemen Geberit Silent-Pro und Silent-PP
- Werkstoff: PE-S2
- Anwendungstemperatur Dauerbelastung: –10 °C bis 60 °C, kurzzeitig bis 100 °C
- Chemikalienresistenz: übliche Haushaltschemikalien
- Mit dem Geberit Rohrschott90 Plus EN oder Rohrschott 120 werden geltende bauordnungsrechtliche Prüfanforderungen für einen Feuerwiderstand von 30 bis 90 Minuten bzw. 120 Minuten erfüllt

ANWENDUNGSBEREICHE

- Gebäudeentwässerung
- Konventionelle Dachentwässerung
- Druckleitungen von Hebeanlagen
- Für Fallleitungen und Stockwerksanbindungen
- Für Ein- und Zweifamilienhäuser
- Für Mehrfamilienhäuser
- Für Beherbergungsstätten, z. B. Hotels
- Für Krankenhäuser

DIMENSIONEN

Nennweite (DN)	Dimension d × s (mm)
56	56 × 3,2
70	75 × 3,6
90	90 × 5,5
100	110 × 6,0
125	135 × 6,0
150	160 × 7,0

MEHR INFOS
Alle Artikelnummern zu diesen und weiteren Produkten finden Sie online unter:

www.geberit.de/produktkatalog

NEU

GEBERIT SILENT-DB20

STOCKWERKSVERSATZ IN FALLLEITUNGEN **LEICHT GEMACHT**

Um den Achsversatz einer Fallleitung innerhalb eines Stockwerks auszugleichen, waren bisher zwei Bögen mit fixem Achsmaß erforderlich. Das neue Offset-Formstück für Geberit Silent-db20 vereinfacht die spannungsfreie Installation des Versatzes und senkt die Geräuschentwicklung.

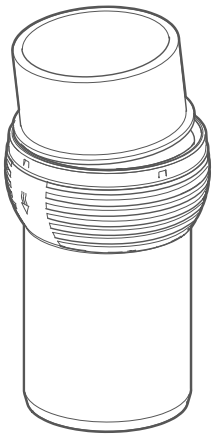

VERSATZ MIT KUGELGELENK

Für den spannungsfreien Versatz von Fallleitungen sowie die Ausrichtung schräger Grundleitungsanschlüsse mit dem Rohrleitungssystem Silent-db20 bietet Geberit ein spezielles Formstück mit Kugelgelenk an.

- Versatz von bis zu 100 mm je Stockwerk
- Für Leitungslängen zwischen 1500 und 3000 mm

GERINGER INSTALLATIONSAUFWAND

Die Installationszeit reduziert sich, da sich das Kugelgelenk der Richtungsänderung anpasst. Die Auswahl passender Formstücke entfällt. Auf eine Gleitrohrschelle kann verzichtet werden.

- Verbindung mit Langmuffe über Elektroschweißen
- Verbindung mit Stütz- oder Dehnmuffe über Spannverbinder oder Elektroschweißen

REDUZIERTE GERÄUSCHENTWICKLUNG

Dank der sanften Umlenkung fließt das Wasser im Vergleich zum Versatz durch Bögen mit weniger Verwirbelung und daher geringerem Luftschallpegel ab. Zudem senkt der Verzicht auf die Gleitrohrschelle die Körperschallübertragung.

- Weniger Luftschall
- Weniger Körperschall

↑
Bisher waren zum Ausgleich des Versatzes von Fallleitungen innerhalb einer Etage zwei Bögen erforderlich.

↑
Mit den Geberit Silent-db20 Offset-Formstücken ist der Versatz schneller und mit weniger Geräuschentwicklung im Entwässerungssystem lösbar. Auf die Gleitrohrschelle kann verzichtet werden.

GEBERIT SILENT-DB20 OFFSET-FORMSTÜCK IM ÜBERBLICK

- Formstück mit Kugelgelenk
- Dimension DN 100

ANWENDUNGSBEREICHE

- Ausgleich vom Versatz bis 100 mm innerhalb eines Stockwerks
- Ausrichtung schräger Grundleitungsanschlüsse aus dem Boden

VERFÜGBAR AB 01.04.2022

GEBERIT SILENT-PP

OPTIMIERT FÜR **NORMGERECHTEN SCHALLSCHUTZ**

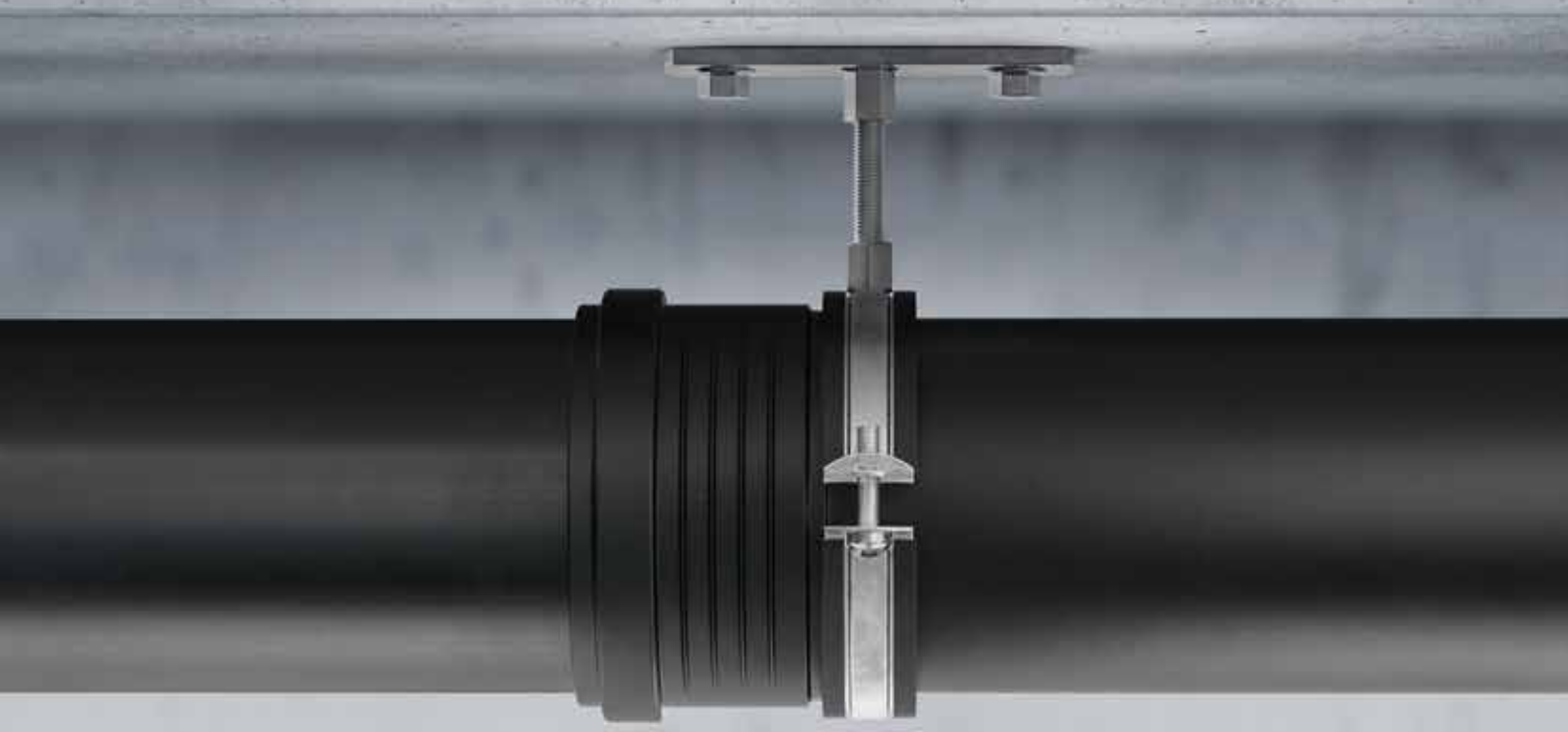

Das Geberit Abwasser-Stecksystem Silent-PP ist ideal für die schnelle, wirtschaftliche und schalloptimierte Installation von Entwässerungssystemen. Es eignet sich für eine durchgängige Abwasserinstallation in Ein- oder Zweifamilienhäusern sowie mit den passenden Schallschutznachweisen auch im mehrgeschossigen Wohnungsbau.

WIRTSCHAFTLICH, BELASTBAR UND RAUMSPAREND
Hydraulisch optimierte Formstücke reduzieren die Geräuschentwicklung im Geberit Silent-PP Abwasser-Stecksystem und erlauben es zudem, die Abwasserinstallation kleiner zu dimensionieren. So wird die Installation wirtschaftlicher und belastbarer, die Schachtgröße kann reduziert werden und wertvoller Raum lässt sich besser nutzen.

- Hydraulisch optimierte Formstücke
- Formstücke mit kompakter Bauweise
- Platzersparnis durch kleinere Rohrdimensionen möglich

LEICHTE, SICHERE VERARBEITUNG DURCH STARKE MATERIALIEN
Die geringe Ausdehnung der mineralstoffverstärkten Dreischichtrohre macht eine Installation des gesamten Entwässerungssystems ohne Langmuffen möglich. Die hohe Ringsteifigkeit der Systemrohre und bewährte EPDM-Lippendichtungen halten das Entwässerungssystem zuverlässig und dauerhaft dicht. Die korrekte Einstecktiefe lässt sich über einen einfachen Anschlag optisch kontrollieren. Für die präzise Ausrichtung besitzen die Formstücke 30°-Markierungen.

- Installation ohne Langmuffen
- Anschlagring
- 30°-Markierungen
- Verarbeitung auch bei niedrigen Temperaturen durch kälteschlagzähe Werkstoffe

SYSTEMKOMPATIBEL FÜR WIRTSCHAFTLICHEN SCHALLSCHUTZ
In mehrgeschossigen Wohnhäusern bewährt sich die kostengünstige Etagenanbindung mit Geberit Silent-PP an einen Fallstrang, der mit den hochschallgedämmten Entwässerungssystemen Geberit Silent-Pro oder Geberit Silent-db20 umgesetzt ist.

GEBERIT SILENT-PP IM ÜBERBLICK

- 8 Nennweiten: DN 30 bis DN 150
- Große Auswahl an Formstücken und Sonderformstücken
- Übergänge zu den Entwässerungssystemen Geberit Silent-db20 und Silent-Pro
- Werkstoff: PP-MD
- Anwendungstemperatur Dauerbelastung: –10 °C bis 90 °C, kurzzeitig bis 100 °C
- Chemikalienresistenz: übliche Haushaltschemikalien
- Mit dem Geberit Rohrschott90 Plus EN werden geltende bauordnungsrechtliche Prüfanforderungen für einen Feuerwiderstand von 30 bis 90 Minuten erfüllt

ANWENDUNGSBEREICHE

- Gebäudeentwässerung für Ein- und Zweifamilienhäuser
- Konventionelle Dachentwässerung mit Haltekralle

MEHR INFOS
Alle Artikelnummern zu diesen und weiteren Produkten finden Sie online unter:

www.geberit.de/produktkatalog

GEBERIT PE

DIE PROFIS **FÜRS GROBE**

Wo immer bei der Entwässerung hohe Widerstandskraft gefragt ist, bietet das Entwässerungssystem Geberit PE sichere Lösungen und erfüllt einschlägige Normen. Es ist beständig bei massiven Temperaturwechseln, aggressiven Abwässern und Böden und widersteht Druck, Verschiebungen und chemischen Einwirkungen.

GEEIGNET FÜR

GEBERIT PE

STARKER EINSATZ UNTER HARTEN BEDINGUNGEN

Das Entwässerungssystem Geberit PE eignet sich aufgrund seiner Widerstandsfähigkeit für eine Vielzahl von Einsätzen mit rauen Randbedingungen. Es passt für nahezu jede Entwässerungsaufgabe in Gebäuden, für Industrie, Gewerbe und Labore, für die Erdverlegung, in Beton oder in Brückenbauten.

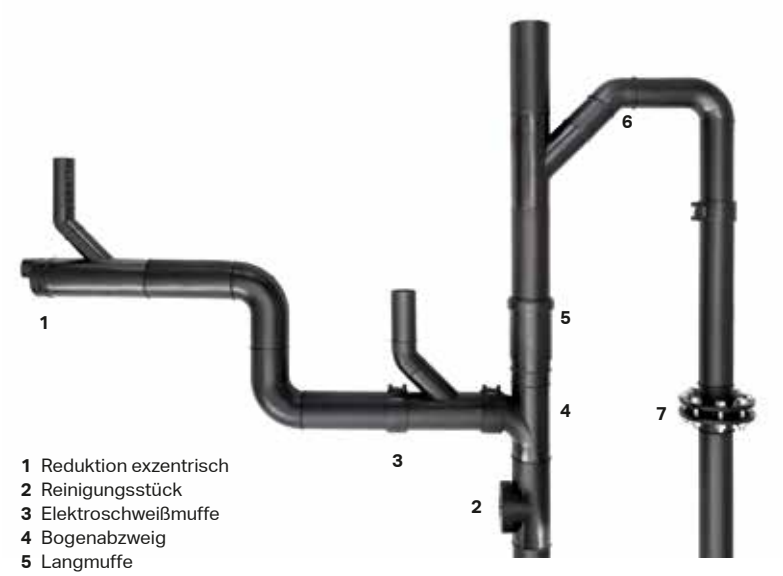

1 Reduktion exzentrisch
2 Reinigungsstück
3 Elektroschweißmuffe
4 Bogenabzweig
5 Langmuffe
6 Spiegelschweißung
7 Flanschverbindung

ROBUST, TEMPERATURBESTÄNDIG UND RECYCLINGFÄHIG
Geberit PE wird aus dem äußerst widerstandsfähigen und robusten Werkstoff Polyethylen mit hoher Dichte (PE-HD) gefertigt: Er ist auf hohe mechanische, thermische und chemische Belastungen ausgelegt und nach einem Rückbau voll recycelbar.

- PE-HD für hohe thermische, chemische und mechanische Belastbarkeit
- Hoher UV-Schutz für monatelange Außenlagerung

ANWENDUNGSGERECHTE VERARBEITUNGSTECHNIKEN
Je nach den Anforderungen des geplanten Einsatzzwecks lässt sich Geberit PE mit vielen verschiedenen Techniken verarbeiten und verbinden. Auch die Vorfertigung von Systemaufbauten in der Werkstatt ist problemlos möglich. Das geringe Gewicht erleichtert den Transport zum Einsatzort in höheren Stockwerken. Die Rohre und Formstücke lassen sich nahtlos in die Geberit Systemtechnik mit Brandschutzlösungen, Dachentwässerung und Industriesysteme einbinden.

- Spiegelschweißen
- Elektromuffenschweißen
- Steckmuffen
- Langmuffen
- Verschraubung
- Flanschverbindung

GEBERIT PE IM ÜBERBLICK

- 12 Nennweiten: DN 30 bis DN 300
- Große Auswahl an Formstücken und Sonderformstücken
- Übergänge zu den Entwässerungssystemen Geberit Silent-db20 und Silent-PP
- Werkstoff: PE-HD
- Anwendungstemperatur Dauerbelastung: –20 °C bis 80 °C, kurzzeitig bis 100 °C
- Chemikalienresistenz: resistent gegen 95 % aller handelsüblichen Laugen, Säuren, Chemikalien
- Schlag- und druckfest bis 150 kPa bei Medientemperaturen bis 30 °C
- Druckfest bis 1,5 bar bei Hebeanlagen
- Mit dem Geberit Rohrschott90 Plus EN für einen Feuerwiderstand von 30 bis 90 Minuten gemäß den geltenden Prüfbestimmungen bauaufsichtlich zugelassen

ANWENDUNGSBEREICHE

- Gebäudeentwässerung
- Unterdruckdachentwässerung
- Konventionelle Dachentwässerung
- Grundstücksentwässerung
- Industrie

MEHR INFOS
Alle Artikelnummern zu diesen und weiteren Produkten finden Sie online unter:

www.geberit.de/produktkatalog

GEBERIT

GEBERIT ELEKTROSCHWEIßGERÄTE

SICHERE, WIRTSCHAFTLICHE **SCHWEIßVERBINDUNGEN**

Mit innovativen Schweißgeräten für die Entwässerungssysteme Geberit Silent-db20 und Geberit PE bekommt der Installateur bedarfsgerechte Werkzeuge für eine wirtschaftliche Verarbeitung und dauerhaft sichere Verbindungen an die Hand.

GEBERIT ELEKTROSCHWEIßGERÄTE

BIS ZU DREI VERBINDUNGEN AUF EINEN STREICH

Geberit Werkzeuge für die Verschweißung von Entwässerungssystemen sind darauf ausgelegt, für jedes Projekt eine optimale Lösung zu bieten. Die Produktpalette umfasst daher Elektroschweißgeräte für Muffen- und Spiegelschweißen sowie für die ergonomische und wirtschaftliche Arbeitsvorbereitung.

GEBERIT ESG 3: DREI MUFFEN GLEICHZEITIG VERSCHWEIßEN

Durch die Möglichkeit, drei Schweißverbindungen gleichzeitig herzustellen, spart das Elektroschweißgerät ESG 3 Zeit und Aufwand. So lässt sich etwa ein kompletter Abzweig in einem Arbeitsvorgang ohne mehrmaliges Ansetzen bearbeiten. Das spart Zeit und senkt die Fehlerquote. Um unnötige Wege zwischen Schweißstelle und Schweißgerät einzusparen, kann der Schweißvorgang über einen Startknopf im Kabel gestartet werden. Eine integrierte Spannungsüberwachung sorgt dafür, dass das Gerät auch bei schwankenden Spannungen, etwa an einem Stromgenerator, betrieben werden kann.

- Steckverbindungen für den Anschluss der Verbindungskabel zu den Elektroschweißmuffen
- Fernauslösung über Startknopf in der Kabelverbindung
- Kabel einzeln als Ersatzteil bestellbar
- Spannungsüberwachung

GEBERIT ESG LIGHT: LEICHTGEWICHT FÜR KLEINERE BAUSTELLEN

Für schnelle, unkomplizierte Einsätze auf kleineren Baustellen ist das ESG Light Elektroschweißgerät ausgelegt. Es ist handlich und leicht und bietet aktuelle Technologie für das Elektromuffenschweißen.

- Gewicht: nur 2 kg
- Auslieferung in robuster Umhängetasche

Geberit Elektroschweißgerät	Geberit ESG 3	Geberit ESG light
Rohrdimension 40 – 160	×	×
Rohrdimension 200 – 315	×	
Elektroschweißmuffen	×	×
Elektroschweißbänder	×	×
Thermomuffen	×	
Schnellwechsel des Elektroschweißmuffenkabels	×	×
Aufprallschutz	×	×
Winkelstecker	×	×
Fernbedienung	×	
Gleichzeitiges Schweißen von bis zu drei Elektroschweißmuffen	×	
Unterbrechen des Schweißvorgangs möglich	×	×
Betrieb mit Stromerzeuger (Generator)	×	
Gewicht in kg	5,9	2,0

Geberit Rohrschaber
↓

↑
Schweißspiegel Geberit KSS

ROHRSCHABER: VERBINDUNGSSTELLEN SCHNELL UND SICHER VORBEREITEN

Mit dem Geberit Rohrschaber verringert sich die Zeit zur Vorbereitung von sicheren und sauberen PE-Schweißverbindungen um bis zu 2 Minuten gegenüber dem Schaben von Hand und erleichtert die Arbeit an schwer zugänglichen oder engen Stellen. Das Werkzeug eignet sich für Geberit PE und Silent-db20.

- Schnellere Verarbeitung
- Kein Verletzungsrisiko

LANGLEBIGER SCHWEIßSPIEGEL KSS

Geberit hat seine Werkzeuge zum Spiegelschweißen nach den Geberit Eco Design-Richtlinien weiterentwickelt. Eine optimierte Polymerverbindung erhöht die Lebensdauer um rund 30 Prozent und vereinfacht die Reinigung und Entfernung von Schweißresten. Ergonomische Griffe ermöglichen es, die Geräte von oben sowie von hinten zu halten.

- Temperaturregler mit Kontrollleuchten
- Kurze Aufheizzeiten
- Fixierung mit Schraubzwinge oder Aufstellung auf Metallhaltern

GEBERIT WERKZEUGE IM ÜBERBLICK

ELEKTROSCHWEIßGERÄT GEBERIT ESG 3

- Dimensionen d40 bis d315
- Verarbeitung von Elektroschweißmuffen, Elektroschweißbändern, Thermomuffen
- Gewicht: 5,9 kg

ELEKTROSCHWEIßGERÄT GEBERIT ESG LIGHT

- Dimensionen d40 bis d160
- Verarbeitung von Elektroschweißmuffen, Elektroschweißbändern
- Gewicht: 2,0 kg

GEBERIT ROHRSCHABER

- Für Geberit PE und Silent-db20
- Für Dimensionen d56 bis d110
- Mit herkömmlichen Akkuschraubern verwendbar
- Austauschbare Klingen, als Ersatzteil erhältlich

SCHWEIßSPIEGEL GEBERIT KSS

- KSS-160 für Dimensionen d32 bis d160, Aufheizzeit 6 Minuten
- KSS-200 für Dimensionen d32 bis d200, Aufheizzeit 6 Minuten
- KSS-315 für Dimensionen d200 bis d315, Aufheizzeit 15 Minuten

VERFÜGBAR AB 01.04.2022

MEHR INFOS

Alle Artikelnummern zu diesen und weiteren Produkten finden Sie online unter:

www.geberit.de/produktkatalog

GEBERIT BRANDSCHUTZ

PRÜFNORM- UND REGELGERECHTEN **BRANDSCHUTZ EINBAUEN**

Brände lassen sich nicht vollständig ausschließen. Besonders gefährlich werden sie, wenn ungesicherte Rohrdurchführungen die Ausbreitung im Gebäude begünstigen. Geberit Brandschutzlösungen verhindern im Rahmen der geltenden Prüfnormen, dass sich Feuer und Rauch über die Brandabschnitte durch Wände und Decken hindurch ausbreiten können.

GEEIGNET FÜR

GEBERIT ROHRSCHOTT

IM ERNSTFALL SCHLIMMERES VERMEIDEN

←
Geberit
Rohrschott90 Plus EN

Die Geberit Brandschutzlösungen verschließen Rohrdurchführungen durch Wand und Decke bei Feuer. Sie verhindern im Rahmen der geltenden Prüfnormen durch Wände und Decken hindurch den Übertritt von Rauch und Hitze in einen anderen Brandabschnitt. **Das Geberit Rohrschott90 Plus EN ist für die Entwässerungssysteme Geberit Silent-db20, Silent-Pro, Geberit Silent-PP und Geberit PE zugelassen.**

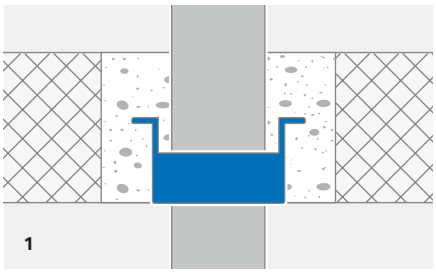

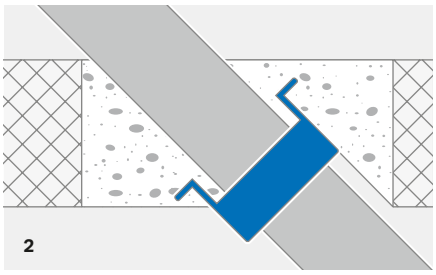

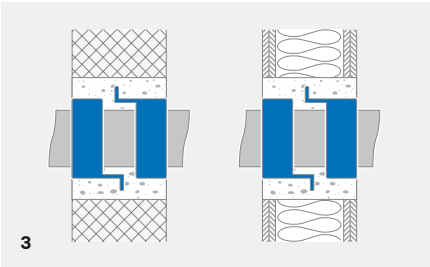

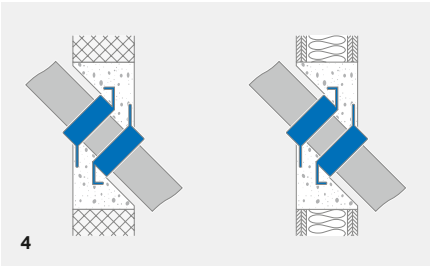

1 Deckenbündiger Einbau
2 Schräger Deckeneinbau
3 Wandeinbau
4 Schräger Wandeinbau

WAND- UND DECKENDURCHFÜHRUNGEN FÜR ALLE GÄNGIGEN BAUSITUATIONEN

Die Geberit Brandschutzmanschetten Rohrschott90 Plus EN sowie das Rohrschott120 verschließen Rohrdurchführungen durch Wand und Decke im Brandfall. Sie entsprechen brandschutzrechtlichen Prüfanforderungen wie der DIN-EN 1366-3 „Feuerwiderstandsprüfungen für Installationen". Die Gefahr der Übertragung von Rauch und Feuer wird für 30, 60, 90 Minuten vermindert, beim Geberit Rohrschott120 für 120 Minuten. Alle Geberit Brandschutzlösungen sind bauaufsichtlich zugelassen. Geberit Rohrschott90 Plus EN und Geberit Rohrschott120 bieten universelle Brandschutzlösungen für gerade Rohrdurchführungen durch Decken und Wände, schräge Rohrdurchführungen durch Decken sowie deckennahe Montagen. Für schräge Rohrdurchführungen durch Wände eignet sich das Geberit Rohrschott90 Plus EN.

GEBERIT ROHRSCHOTTEN IM ÜBERBLICK

GEBERIT ROHRSCHOTT90 PLUS EN

- Für Geberit Silent-Pro, Geberit Silent-db20, Geberit Silent-PP und Geberit PE
- Für Rohrdurchführungen 0° bis 90°
- Zum Einbau in Decken und Wände mit Feuerwiderstandsklassen F30 bis F90
- Aufgesetzt, teilweise oder ganz eingemörtelt, auch zum schrägen Einbau oder nachträglichen Einbau
- Zahlreiche geprüfte Nullabstände
- Zur Montage über Steckmuffen der Entwässerungssysteme Geberit Silent-Pro und Geberit Silent-PP
- Zur Abschottung von Geberit Duschflächen bei senkrechter Deckendurchdringung
- Brandschutzlösungen bei unterhalb der Decke gedämmten Decken
- Zur Abschottung von gedämmten Geberit Entwässerungsleitungen mit der Schalldämmmatte Geberit Isol Flex
- Zur Abschottung von gedämmten Geberit Entwässerungsleitungen mit der Tauwasserdämmung AF/Armaflex

GEBERIT ROHRSCHOTT120

- Für Geberit Silent-db20, Geberit PE
- Zum horizontalen Einbau in Wände der Feuerwiderstandsklasse F30 bis F120
- Für Geberit Silent-db20 zum vertikalen oder schrägen Einbau in Decken der Feuerwiderstandsklasse F30 bis F120
- Zum vertikalen oder schrägen Einbau in Decken über Elekroschweißmuffen oder Silent-db20 Spannverbinder

MEHR INFOS
Alle Artikelnummern zu diesen und weiteren Produkten finden Sie online unter:

www.geberit.de/produktkatalog

GEBERIT DACHENTWÄSSERUNG

REGEN
SICHER ABLEITEN

Mit der Unterdruck-Dachentwässerung Pluvia setzt Geberit seit Jahrzehnten Standards in der Ableitung des Regenwassers von Dachflächen. Das System bietet eine Reihe von Vorteilen, unter anderem bei der Wirtschaftlichkeit und der Einsparung von Platz.

GEEIGNET FÜR

GEBERIT DACHENTWÄSSERUNG

SCHNELLER UND EFFIZIENTER **MIT UNTERDRUCK**

Der spezielle Aufbau der Geberit Pluvia Dachwassereinläufe bewirkt, dass sich die Leitungen bei größeren Regenmengen komplett füllen. Dabei entsteht eine geschlossene Wassersäule ohne Turbulenzen. Das Wasser wird so schneller mit Unterdruck abgesaugt.

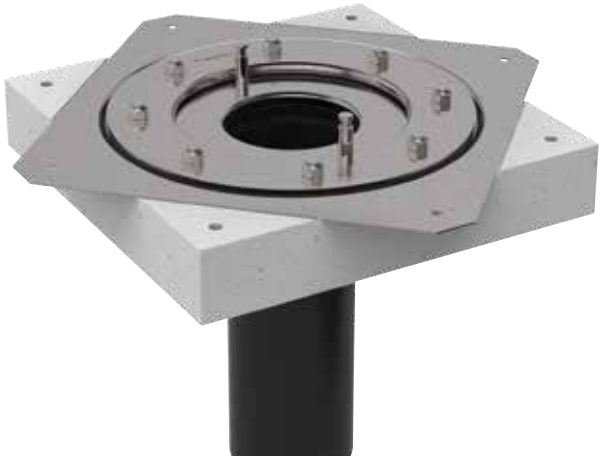

WENIGER MATERIAL- UND PLANUNGSAUFWAND

Geberit Pluvia reduziert durch die höhere Ablaufleistung die Anzahl der Einläufe im Vergleich zu konventionellen Entwässerungen. Die Leitungen lassen sich kleiner dimensionieren und das System benötigt weniger Fallleitungen und Kanalanschlüsse. So wird die Planung der Rohrleitungen einfacher und flexibler. Zugleich sorgt die hohe Fließgeschwindigkeit in den Rohren für die Ausspülung von Schmutz. Das reduziert den Aufwand für Reinigung und Wartung.

- Weniger Dachwassereinläufe
- Kleinere Rohrdimensionen
- Weniger Fallleitungen
- Weniger Kanalanschlüsse
- Weniger Reinigungs- und Wartungsaufwand

MAXIMALE RAUMAUSNUTZUNG, HOHE GESTALTUNGSFREIHEIT

Bei der konventionellen Dachentwässerung benötigen alle Rohrleitungen ein Gefälle. Geberit Pluvia kann ohne Gefälle verlegt werden und spart so wertvollen Raum, beispielsweise in Lager- oder Produktionshallen. Geberit Pluvia eignet sich für nahezu alle Dachformen und bietet mehr architektonische Planungsfreiheit für größere Gebäude.

- Horizontale Rohre ohne Gefälle
- Mehr architektonische Freiheit bei der Dachgestaltung

GEBERIT PLUVIA IM ÜBERBLICK

- Dachwassereinläufe für nahezu jeden Dachaufbau
- 2 Leistungsgrößen: bis 12 l/sec, bis 25 l/sec
- Verschiedene Abdeckungen, auch befahrbar
- Umfangreiches Zubehör für den Einbau in allen gängigen Bausituationen
- Befestigungspunkte am Baukörper nur alle 2500 mm erforderlich

PLUVIA ABSTÜTZSETS

- Zur Vermeidung von Vibrationen bei tiefhängend montierten Tragschienen für horizontal verlaufende Leitungen
- Befestigung an Pluvia Tragschiene mit Vierkantprofil für Leitungen ø 90–125 mm mit Abhängung >600 mm sowie Leitungen ø 160–200 mm mit Abhängung >300 mm
- Befestigung an Pluvia Tragschiene mit C-Profil für Leitungen ø 250 –315 mm mit Abhängung >300 mm

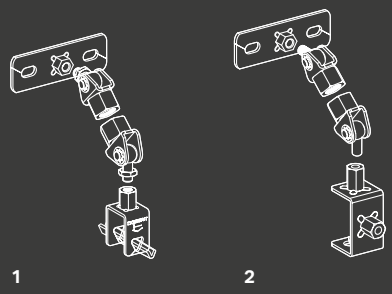

Pluvia Abstützset
1 für Pluvia Tragschienen mit Vierkantprofil.
2 für Pluvia Tragschienen mit C-Profil.

GEBERIT DACHENTWÄSSERUNG

GEBERIT PLUVIA **EINBAUBEISPIELE**

Das breit aufgestellte Programm von Geberit Pluvia bietet Dachwassereinläufe und Zubehör für nahezu alle üblichen Arten von Dachaufbauten. Nachfolgend vier typische Beispiele:

1

BETONDACH MIT BITUMEN-DACHABDICHTUNG
Geberit Pluvia verfügt über ein Anschlussblech, das die Normgröße übersteigt, und sorgt so für eine bessere Anbindung. Sowohl der Dachwassereinlauf für Folie als auch für Bitumen werden bauseitig direkt auf der Dachkonstruktion befestigt.

2

BEGEHBARES BETONDACH MIT BITUMEN-DACHABDICHTUNG
Begrünte, begehbare oder befahrbare Dächer sind ästhetisch ansprechend und verfügen über einen hohen Nutzwert. Sie lassen sich mit einem Ergänzungsset realisieren. Je nach Auslegung der Schichten kann das Geberit Pluvia Ergänzungsset in der Höhe angepasst werden.

3

LEICHTBAUDACH, GEDÄMMT MIT DACHABDICHTUNGS-FOLIE UND GEBERIT DAMPFSPERRENANSCHLUSS
Leichtbaudächer profitieren von der geringen statischen Belastung durch Geberit Pluvia. Der Einbau erfolgt mit einer Flanschverbindung. Dabei überwindet das lange Anschlussrohr mühelos auch große Dämmstärken. Der Geberit Dampfsperrenanschluss eignet sich für Folie und Bitumen.

4

DACH MIT RINNE AUS STAHL
Geberit Pluvia eignet sich durch seine kompakte Bauweise auch zum Einbau in Rinnen. Die Montage kann je nach Werkstoff durch Löten oder mit Flansch erfolgen.

GEBERIT PLUVIA IM ÜBERBLICK

PLUVIA DACHDURCHFÜHRUNG MIT BRANDSCHUTZ

- Verwendbar nach DIN-18234-4
- Erhältlich in den Dimensionen d56 und d90
- Mit und ohne Heizung
- Dampfsperrenanschluss und Befestigungsblech inklusive
- Zeitsparender, wirtschaftlicher Einbau

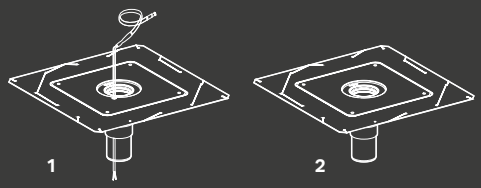

Geberit Pluvia Dachdurchführung mit Brandschutz, **1** mit und **2** ohne Heizung.

MEHR INFOS
Alle Artikelnummern zu diesen und weiteren Produkten finden Sie online unter:

www.geberit.de/produktkatalog

BERECHNUNGSANFRAGE PLUVIA

Die Geberit Projektabteilung kann die Berechnung und Planung der Geberit Pluvia Dachentwässerung anhand Ihrer vollständigen Projektangaben übernehmen. Hier starten Sie Ihre Anfrage:

www.geberit.de/pluvia-anfrage

PLUVIA PRODUKTFINDER

Hier finden Sie die benötigten Geberit Pluvia Dachwassereinläufe und das erforderliche Zubehör für Ihre Dachentwässerungsprojekte schneller:

www.geberit.de/pluviaproduktfinder

GEBERIT DACHENTWÄSSERUNG

KONVENTIONELLE **DACHWASSER-EINLÄUFE**

Nicht für jede Dachfläche können Unterdruck-Dachentwässerungen vorgesehen werden. Für die konventionelle Regenableitung bietet Geberit bewährte, robuste Ablauflösungen, die sich vielseitig einsetzen lassen.

Geberit bietet konventionelle Dachwassereinläufe in der Dimension DN 100. Ein stark belastbarer Laubfang gibt Sicherheit auf begehbaren Dachflächen. Die Einläufe lassen sich mit Abdichtungsfolien und bitumiösen Dachabdichtungen installieren und sind mit Anschlussblech oder Befestigungsflansch erhältlich. Verfügbar sind auch Heizung und Anschluss an Dampfsperren.

- Konventioneller Dachwassereinlauf
- DN 100

KONVENTIONELLE DACHWASSEREINLÄUFE IM ÜBERBLICK

- Grundkörper aus hoch belastbarem PE-HD
- Abgang aus PE-HD, Dimension d110
- Laubfang bis 150 kg belastbar
- Hitzebeständig bis 80 °C

MEHR INFOS
Alle Artikelnummern zu diesen und weiteren Produkten finden Sie online unter:

www.geberit.de/produktkatalog

GEBERIT ENTWÄSSERUNGSSYSTEME

SICHERE PLANUNGSPROZESSE

Die Digitalisierung schreitet auch im Sanitärbereich voran. Größere Projekte erfordern eine detaillierte und verlässliche Planung. Geberit unterstützt Planer und planende Installateure mit einer Vielzahl von Tools, Unterlagen und Services dabei, ihre Projektziele optimal zu verwirklichen.

BEDARFSGERECHTE SOFTWARE UND DATENSÄTZE

Mit der Planungssoftware Geberit ProPlanner stellt Geberit ein ausgereiftes Werkzeug zur Verfügung, das zugeschnitten ist auf die Bedürfnisse von planenden Installateuren und Sanitärunternehmern, die sich selbst um die Planung und Kalkulation mittlerer bis größerer Projekte kümmern. Der Leistungsumfang deckt dabei die gesamte Sanitärtechnik von Trinkwasser-, Abwasser- und Installationssystemen (Geberit Duofix / Geberit GIS) bis hin zur Unterdruck-Dachentwässerung (Geberit Pluvia) ab.

www.geberit.de/proplanner

Für Berechnungsprogramme wie Dendrit, Linear oder Plancal stellt Geberit darüber hinaus entsprechende Datensätze zur Verfügung. Außerdem stehen Datensätze im Format VDI 3805 bereit.

GEBERIT BIM-DATEN

Geberit stellt zusätzlich zu konventionellen CAD-Daten herstellerspezifische BIM-Daten und Tools bereit. Die digitale Haustechnikplanung mit Geberit Produkten in der Planungssoftware Autodesk® Revit® wird so maßgeblich erleichtert – vom virtuellen Gebäudemodell bis zur Materialliste.

Das Geberit BIM Plug-in vereint alle Geberit BIM-Werkzeuge in einer zentralen Applikation:

- Parametrische 3D-Modelle mit artikelspezifischen Metainformationen
- Katalog mit topaktuellen länderspezifischen BIM-Daten
- Pluvia
- Installationssysteme
- Assistenten

www.geberit.de/bim

↑
Eine Übersicht über alle verfügbaren Apps und Software-Tools bietet die Geberit Website.

AUSSCHREIBUNGEN UND ANGEBOTE LEICHT GEMACHT

Ausschreibungen und Angebotserstellungen gehören zum Alltag von Planern und Installateuren. Geberit bietet umfangreiche Unterstützung bei der Erstellung von personalisierten Katalogen oder Ausschreibungstexten zum Download an. Mit dem Online Produktkatalog oder dem neuen Bemusterungs-Tool lassen sich verschiedene Funktionen nutzen, um eigene Unterlagen für Angebote zu erstellen und zu personalisieren.

www.geberit.de/produktkatalog
www.geberit.de/bemusterungstool

Ausschreibungstexte für Geberit Produkte stehen in den Formaten DATANORM, GAEB und RTF zum Download zur Verfügung.

www.geberit.de/ausschreibungstexte

DAS GEBERIT SCHALLSCHUTZTOOL

Das Schallschutztool zeigt durch Eingabe weniger Parameter Schallschutznachweise für unterschiedliche Bausituationen, basierend auf Messungen und Berechnungen des Fraunhofer Instituts für Bauphysik. Damit ist auf einen Blick erkennbar, ob Schallschutzanforderungen nach DIN 4109 oder VDI 4100 erfüllt sind.

www.geberit.de/schallschutztool

INDUSTRIEPROJEKTE SICHER PLANEN

Industrieprojekte stellen besondere Anforderungen an Materialien und Verbindungstechniken. Mithilfe des Industrietools lassen sich in wenigen Schritten passende Lösungen für eine Vielzahl von Anwendungen und Medien ermitteln. Für spezifischere Anfragen steht das Geberit Competence Center Industry (CCI) zur Verfügung.

- Geberit Industrietool
- Geberit Competence Center Industrie (CCI)

www.geberit.de/industrie

MEHR INFOS

Alle Tools, Apps und Daten sind hier zu finden:
www.geberit.de/digitales-planen

GEBERIT SERVICES UND UNTERLAGEN

DIENSTLEISTUNGEN FÜR **IHREN ERFOLG**

IHR DIREKTKONTAKT ZU GEBERIT

TECHNIK TELEFON
Die kompetente Soforthilfe für Installateure zu allen technischen Belangen.
T 07552 934 1011
F 07552 934 866
technik-telefon@geberit.com

SERVICE & KUNDENDIENST
Im Falle von Wartungsarbeiten und Reklamationen steht Geberit Ihnen mit Service- und Kundendienstleistungen zur Seite.
T 07552 934 1015
F 07552 934 674
service.de@geberit.com

GEBERIT BADBERATER FÜR PRIVATKUNDEN
Die schnelle Hilfe bei allen Produktfragen, speziell auf die Bedürfnisse von Privatkunden zugeschnitten.
T 07552 934 4455
badberatung.de@geberit.com

KUNDENSCHULUNG
Umfassendes Bauwissen für Sie und Ihre Mitarbeiter.

GIZ Pfullendorf
T 07552 934 517
F 07552 934 862
kundenschulung.de@geberit.com

GIZ Langenfeld
T 02173 285 231
F 02173 285 229
kundenschulung.langenfeld@geberit.com

BäderForum Geberit, Ratingen
T 02102 916 457
F 02102 916 99457
kundenschulung.ratingen@geberit.com

MARKETING SERVICES
Als Partner für das Handwerk und den Handel unterstützt Geberit Sie mit ausgewählten Marketing Services Angeboten.
T 07552 934 801
F 07552 934 99801
marketingservice.de@geberit.com

PROJEKTABTEILUNG
Übernahme von Planungsdienstleistungen für Installationssysteme, Rohrleitungssysteme und Unterdruck-Dachentwässerung.

Geberit GIS und Geberit Duofix
T 07552 934 1020
F 07552 934 398
objektabteilung@geberit.com

Geberit Pluvia
T 07552 934 1012
F 07552 934 223
pluvia.de@geberit.com

TOOLS ZUR PLANUNGSUNTERSTÜTZUNG

GEBERIT PROPLANNER
Geberit Planungs- und Kalkulationssoftware für mittlere bis größere Projekte, mit umfangreichen Schulungs- und Supportangeboten.
www.geberit.de/proplanner

PRODUKTDATEN BUILDING MASTERDATA
Geprüfte Produktdaten stehen auf Building Masterdata, dem Branchenportal der ARGE Neue Medien, zur Verfügung.
de.building-masterdata.com

BETÄTIGUNGSPLATTEN-SHOWROOM
Alle Stile und Farben. Alle Funktionen. Lassen Sie sich inspirieren von der Vielfalt der Geberit Betätigungsplatten.
www.geberit.de/showroom

BIM-DATEN
BIM-Daten stehen als Plug-in für Autodesk® Revit® und im Format VDI 3805 zum Download bereit.
www.geberit.de/bim

GEBERIT BIM PLUG-IN
Das Geberit BIM Plug-in vereint alle Geberit BIM-Werkzeuge in einer zentralen Applikation: parametrische 3D-Modelle mit artikelspezifischen Metainformationen, Katalog mit länderspezifischen BIM-Daten, Pluvia, Installationssysteme sowie Assistenten.
www.geberit.de/plugin

PRODUKTDATEN FÜR DRITTANBIETER-SOFTWARE
Geberit stellt Datensätze für die wichtigsten Planungsprogramme zur Verfügung.

3D-ONLINEPLANER
Planungstool für die Badezimmereinrichtung und -ausstattung mit großer Auswahl an Keramiken, Möbeln, Bodenbelägen und Betätigungsplatten inklusive 3D-Ansicht.
badplaner.geberit.de

3D-BADPLANDATEN
Hochwertige 3D-Badplandaten für Profis zum Einsatz in verschiedenen Badplanungsprogrammen.

AUSSCHREIBUNGSTEXTE UND -PORTALE
Ausschreibungstexte stehen in den gängigen Formaten und auf den gängigen Portalen bereit.
www.geberit.de/ausschreibungstexte

GEBERIT GIS-/DUOFIX-RECHNER
Mit der Anwendung Geberit GIS-/Duofix-Rechner werden Sie bezüglich einer ersten Einschätzung von Kosten und Material bei Geberit GIS und Duofix unterstützt.
www.geberit.de/gis-duofix-rechner

GEBERIT BEMUSTERUNGSTOOL
Das Geberit Bemusterungstool hilft bei der Auswahl der richtigen Produkte für Ihr Projekt und ermöglicht den Download eines kundenspezifischen Bemusterungsdokuments in dem von Ihnen gewünschten Format (PDF, MS Word oder Excel) inkl. der relevanten Produktdaten.
www.geberit.de/bemusterungstool

BERECHNUNGSANFRAGE PLUVIA
Die Geberit Projektabteilung kann die Berechnung und Planung der Geberit Pluvia Dachentwässerung anhand der vollständigen Projektangaben übernehmen.
www.geberit.de/pluvia-anfrage

MEHR INFOS UNTER

www.geberit.de/dienstleistungen
oder chatten Sie mit uns im Geberit Live-Chat.

APPS FÜR IHR SMARTPHONE

GEBERIT PRO
Die App, mit der Sie alle Produktinfos immer in der Hosentasche dabeihaben. Mit Produkterkenner für Geberit Unterputz-Spülkästen und Urinalsteuerungen, Offline-Zugriff auf häufig benötigte Inhalte und Support-Chat.

GEBERIT SETAPP
Nehmen Sie alle Einstellungen der Geberit Hygienespülung und der integrierten Hygienespülung im Unterputz-Spülkasten über das Smartphone vor.

GEBERIT CONTROL APP
Konfigurieren Sie Urinalsteuerungen smart und sicher über das Smartphone oder Tablet.

GEBERIT HOME APP
Steuern Sie Ihr Dusch-WC, die DuoFresh Geruchsabsaugung und weitere kompatible Geberit Produkte von Ihrem Smartphone aus.

MOBILE UND STATIONÄRE TOOLS ZUR INFORMATIONSBESCHAFFUNG

ONLINE PRODUKTKATALOG
Der Geberit Online Produktkatalog bietet alle Produktinfos an einem Ort, inklusive Anleitungen, Videos und Produktzeichnungen. Individuelle Kataloge und Leistungsverzeichnisse sind schnell und einfach zu erstellen.
www.geberit.de/produktkatalog

WIRTSCHAFTLICHKEITSRECHNER URINALSYSTEME
Vergleichen Sie wirtschaftliche und ökologische Auswirkungen der Betriebsarten in verschiedenen Szenarien direkt.
www.geberit.de/urinalrechner

VIDEOCENTER
Per Online-Zugriff finden Sie eine Vielzahl von Filmmaterialien zu Installation, Inbetriebnahme, Betrieb und Funktion von Geberit Produkten.
www.geberit.de/videos

PLUVIA PRODUKTFINDER
So können Sie benötigte Geberit Pluvia Dachwassereinläufe und erforderliches Zubehör für Dachentwässerungsprojekte schneller finden.
www.geberit.de/pluviaproduktfinder

GEBERIT USELETTER
Regelmäßige Newsletter-Informationen über führende Installationstechnik hinter der Wand und funktional-modernes Design vor der Wand.
www.geberit.de/useletter

GEBERIT AQUACLEAN KERAMIKRECHNER
Finden Sie heraus, ob sich die bestehende WC-Keramik mit einem AquaClean Dusch-WC-Aufsatz kombinieren lässt.
www.geberit-aquaclean.de/keramik-rechner

GEBERIT AQUACLEAN NEWSLETTER
Informationen und Angebote rund um Geberit AquaClean erhalten Sie topaktuell über Ihren E-Mail-Account.
www.geberit-aquaclean.de/newsletter

GEBERIT AQUACLEAN FACHPARTNERSUCHE
Hier finden Privatkunden einen Geberit AquaClean Partner in ihrer Nähe.
www.geberit-aquaclean.de/fachpartner

PRODUKTERKENNER FÜR UNTERPUTZ-SPÜLKÄSTEN UND URINALSTEUERUNGEN
Ältere Unterputz-Spülkästen oder Urinalsteuerungen auf der Baustelle anhand weniger Produktmerkmale zweifelsfrei erkennen.
www.geberit.de/produkterkenner

MATERIALERMITTLER DECKENVERSCHLUSSSYSTEM FSH 90
Materialbedarf für das Deckenverschlusssystem mit wenigen Eingaben ermitteln.
www.geberit.de/fsh90-rechner

Geberit Kunden-magazin Know-how

Geberit Industrie-Magazin

Geberit Objekt-Magazin

Geberit Neuheiten-Magazin

Geberit Anwendungs-broschüren

Geberit Quattro Sicherheit

Geberit Produktlinien-broschüren

Geberit Kompetenz-broschüren

Der Geberit

UNTERLAGEN FÜR IHRE ANFORDERUNGEN

KUNDEN- UND REFERENZMAGAZIN

Holen Sie sich regelmäßig Anregungen und aktuelle Informationen frei Haus. Beispielsweise mit:

- Geberit Kundenmagazin Know-how (viermal pro Jahr)

MAGAZINE FÜR FACHPARTNER

Verschaffen Sie sich einen Überblick über die Möglichkeiten, die Ihnen die Neuheiten von Geberit in der Sanitärinstallation und der Badeinrichtung bieten:

- Geberit Industrie-Magazin
- Geberit Objekt-Magazin
- Geberit Neuheiten-Magazin
- Geberit Hotel-Magazin

ANWENDUNGSBROSCHÜREN

Schneller die richtigen Lösungen für Bauaufgaben mit besonderen Anforderungen finden:

- Geberit Lösungen für Gästebäder
- Geberit Lösungen für Sanitärräume in der Pflege
- Geberit Lösungen für kindgerechte Sanitärräume
- Geberit Lösungen für hygienische Sanitärraume
- Geberit Lösungen zur Trinkwasserhygiene
- Geberit Quattro Überzeugende Sicherheit für Sonderdecken

PRODUKTLINIENBROSCHÜREN

Holen Sie sich detaillierte Informationen zu folgenden Produktlinien und Einsatzgebieten:

- Geberit AquaClean
- Geberit Waschtischarmaturen
- Geberit Dusch- und Ablauflösungen
- Geberit Entwässerungssysteme
- Geberit Installationssysteme
- Geberit Softwaresysteme
- Geberit Spülsysteme
- Geberit Urinalsysteme
- Geberit Versorgungssysteme

KOMPETENZBROSCHÜREN

Wichtige Informationen zu Normen und Regelwerken, Gesetzen und Richtlinien. Damit sind Sie rechtlich und fachlich auf der sicheren Seite, wenn es um wichtige Kompetenzfelder für Ihre Bauaufgabe geht:

- Geberit Abwasserhydraulik
- Geberit Brandschutz
- Geberit Digitales Bauen
- Geberit Sanitärraumplanung
- Geberit Schallschutz
- Geberit Trinkwasserhygiene

GESAMTÜBERSICHT

Das umfassende Nachschlagewerk für die Planung und Ausführung der Sanitärtechnik:

- Der Geberit

ANLEITUNGEN UND MONTAGEHILFEN

Alles, was Sie wissen müssen, damit die Arbeit auf der Baustelle schnell und sauber vorangeht und Sie den Überblick über Ihre Materialien behalten:

- Geberit Ersatzteilschnellübersicht
- Geberit Baustelleneinweisungen
  - → Geberit AquaClean
  - → Geberit Armaturen
  - → Geberit Betätigungsplatten und WC-Steuerungen
  - → Geberit Duofix
  - → Geberit GIS
  - → Geberit Mapress C-Stahl
  - → Geberit Mapress Edelstahl
  - → Geberit Mapress Kupfer
  - → Geberit FlowFit
  - → Geberit Mepla
  - → Geberit PE
  - → Geberit Pluvia
  - → Geberit PushFit
  - → Geberit Silent-db20
  - → Geberit Silent-PP
  - → Geberit Silent-Pro
  - → Geberit Urinalsysteme

Geberit Ersatzteil-schnellübersicht

Geberit Baustellen-einweisungen

UNTERLAGEN FÜR IHRE KUNDEN

MAGAZIN FÜR ENDKUNDEN

Geben Sie Ihren Kunden ein umfassendes Kompendium rund um die Badplanung und -einrichtung an die Hand:

- Geberit Bad-Magazin
- Geberit Bad-Magazin Sortimentsteil

Geberit Bad-Magazin

Geberit Bad-Magazin Sortimentsteil

BROSCHÜREN FÜR ENDKUNDEN

Geben Sie Ihren Kunden wichtige Entscheidungshilfen und steigern Sie Ihre Wertschöpfung durch den Verkauf höherwertiger Produkte und Ausstattungen:

- Geberit AquaClean Broschüre
- Geberit Möbeloberflächen Broschüre
- Geberit Betätigungsplatten Broschüre
- Geberit Reinigungs- und Pflegetipps

Geberit AquaClean

Geberit Möbeloberflächen

Geberit Betätigungsplatten

GEBERIT EPAPER PORTAL

Nutzen Sie das ePaper Portal, um schneller Zugriff auf Produktunterlagen zu bekommen. Hier finden Sie eine Vielzahl von Unterlagen und Infos für Sanitärprofis und Privatkunden zum Herunterladen oder Bestellen.

www.geberit.de/unterlagen

Geberit Vertriebs GmbH
Theuerbachstraße 1
88630 Pfullendorf

Geberit Technik Telefon
T 07552 934 1011
F 07552 934 866
technik-telefon@geberit.com

www.geberit.de

ZENTRALVERBAND
SANITÄR
HEIZUNG KLIMA

ZERTIFIZIERTER
HERSTELLER

Top-Leistungen für das Handwerk:
Qualität Sicherheit Service

Urheberrechtlich geschützt. Nachdruck oder Veröffentlichung, auch durch elektronische Medien, auch auszugsweise nur mit Genehmigung Geberit Vertriebs GmbH, Pfullendorf **958.810.00.1/04.22/2.5**

4 025410 764515